БАГАТОШАРОВА ПОКРІВЕЛЬНА ПЛИТА З EPS

THERMADECK PRO

EUROPANELS
PRODUCENT PŁYT WARSTWOWYCH
www.europanels.pl

Покрівельна плита EPS із прихованим з’єднанням



ThermaDeck PRO — це багатошарові покрівельні плити з пінополістироловим (EPS) сердечником. Їх можна кріпити до несучої конструкції за допомогою комплекту, що складається з прихованого з’єднувача та гвинта (так зване приховане кріплення), або безпосередньо наскрізним гвинтом (так зване видиме кріплення).

Плити ThermaDeck PRO призначені для використання в якості покрівельного покриття у всіх типах будівель, де нахил покрівлі у напрямку стоку становить щонайменше 4° (7%) для покриття, що складається з однієї плити (до 7 м), або 6° (10%) для плит, що з’єднуються по довжині, встановлюються разом із світловими люками тощо.

Поліетиленова багатошарова покрівельна плита ThermaDeck PRO випускається з таким профілюванням:

- трапецієподібне профілювання — ThermaDeck PRO T
- лінійне профілювання — ThermaDeck PRO L

Сендвіч-панель ThermaDeck PRO — сфери застосування

- Торгові об’єкти
- Промислові об’єкти
- Логістичні центри
- Склади
- Зали
- Агробудівництво

Технічні дані

Модульна ширина (покриття) [мм]	1190
Вогнестійкість	Клас E
Серцевина	Пінополістирол класу вогнестійкості не нижче E, самозатухаючий. Наявна щільність 15 — 20 кг/м³. Коефіцієнт теплопровідності (заявлене значення) λ_D = 0,040 Вт/(м•K)

Технічні креслення

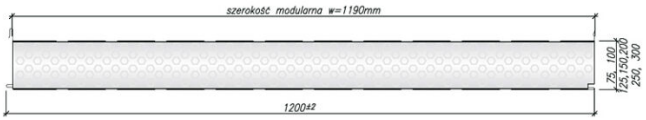

Доступні товщини плит [мм]	Коефіцієнт теплопровідності λ_D [Вт/(м·K)]	Коефіцієнт теплопроникності U_C [Вт/(м²·K)]	Маса 1 м² [кг]	Максимальна кількість плит у пакунку [шт.]
75	0,037	0,46	10,2	7–8
100	0,037	0,36	10,6	7–8
150	0,037	0,24	11,1	6

EUROPANELS
PRODUCENT PŁYT WARSTWOWYCH

200	0,037	0,18	11,9	4–5
250	0,037	0,15	12,8	4
300	0,037	0,12	13,6	3

З’єднання

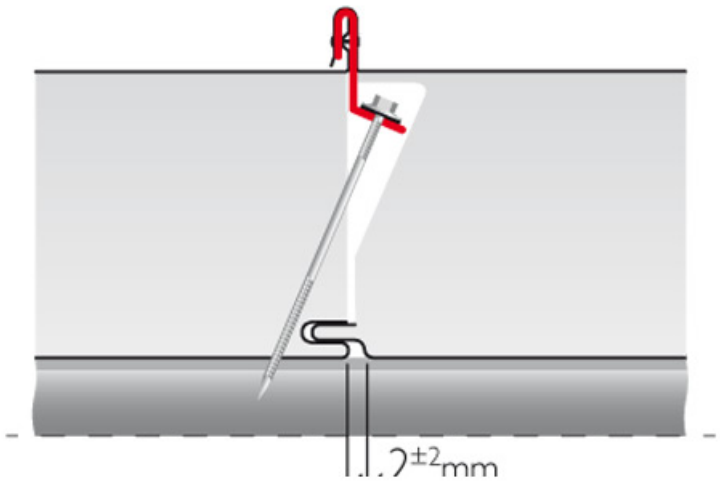

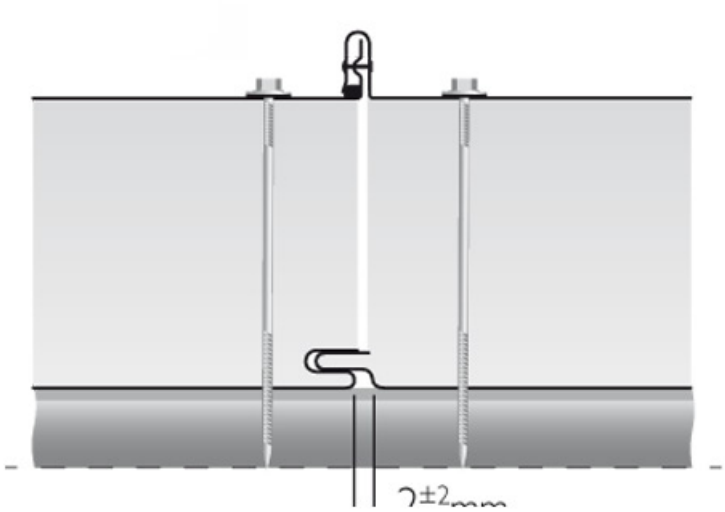

Профілювання

Зовнішнє профілювання

ThermaDeck PRO T





ThermaDeck PRO L



ThermaDeck PRO T

