PU SENDVIČOVÁ STENNÁ DOSKA

EUROPANELS
PRODUCER OF SANDWICH PANELS

www.europanels.pl

POLTHERMA DS

Skryté upevnenie

Moderné výstupky vonkajšieho obkladu



PolTherma DS je stenová sendvičová doska s jadrom z tuhej PU peny, ktorá sa upevňuje k nosnej konštrukcii neviditeľným spôsobom (tzv. skrytý spoj). Vhodná konštrukcia okrajov dosky umožňuje skryť montážnu skrutku do špeciálne profilovanej časti zámku, ktorú zakrýva susedná doska. Vďaka tomu je fasáda budovy bez akýchkoľvek viditeľných upevnení a tvorí ucelenú plochu s elegantnými reliéfmi.

Séria dekoratívnych sendvičových stien je jedinečnou ponukou na stavebnom trhu.

Sendvičová stenová doska PolTherma DS je k dispozícii v nasledujúcich profiloch:

- šikmé profilovanie — PolTherma DS S
- kazetové profily 250 – PolTherma DS K250
- kazetónové profily 500 — PolTherma DS K500
- mikrokasetónové profilovanie 500 — PolTherma DS MK500

PolTherma DS je príkladom najmodernejšej technológie, ktorá je v súčasnosti k dispozícii v oblasti sendvičových dosiek na celom svete, a to nielen pokiaľ ide o formovanie polyuretánového jadra, ale aj o priemyselný dizajn súvisiaci s pokročilými procesmi profilovania obkladov.

Výnimočný systém stenových dosiek PolTherma DS bol ocenený prestížnou ZLATOU MEDAILOU na Medzinárodnom veľtrhu v Poznani a na Medzinárodnom veľtrhu AGROTECH v Kielcach.

Sendvičová doska PolTherma DS – použitie

- Obchodné objekty
- Priemyselné objekty
- Haly
- Poľnohospodárske stavebníctvo
- Logistické centrá
- Sklady

EUROPANELS
PRODUCER OF SANDWICH PANELS

Technické údaje

Modulárna šírka (krycia) [mm]	1025
Reakcia na oheň	Bs1d0
Jadro	Europan PU Wall System Core — tuhá polyuretánová pena,λ_D = 0,022 W/(m·K) pri teplote +10 °C so zohľadnením starnutia, v súlade s normou PN-EN 14509:2013-12

Technické výkresy

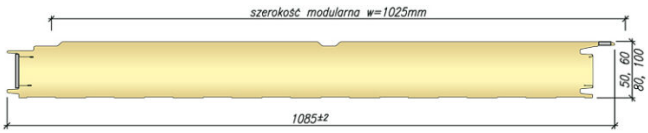

Dostupné hrúbky dosiek [mm]	**Koeficient tepelnej vodivostiλ$_D$ [W/(m·K)]**	**Koeficient prestupu tepla U$_{d,S}$ pre profil S [W/(m²·K)]**	**Koeficient prestupu tepla U$_{d,S}$ pre profily MK [W/(m²·K)]**	**Hmotnosť 1 m² [kg]**	**Maximálny počet dosiek v balení [ks]**
60	0,022	0,46	0,44	11,5	18
80	0,022	0,32	0,31	12,3	14
100	0,022	0,25	0,24	13,0	11
120	0,022	0,20	0,20	13,8	9
160	0,022	0,15	0,15	15,3	7

Spoje

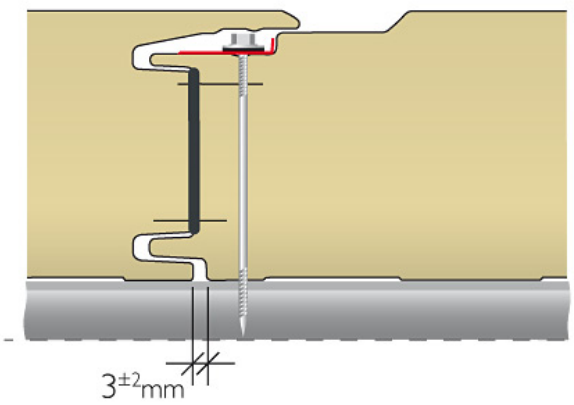

Profilovanie

Vonkajšie profilovanie

PolTherma DS S

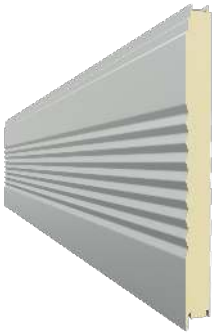

PolTherma DS K250



PolTherma DS K500



PolTherma DS MK500

