EUROPANELS
PRODUCER OF SANDWICH PANELS
www.europanels.pl

THERMADECK PRO

Кровельная плита из пенополистирола (EPS) со скрытым соединением



ThermaDeck PRO — это многослойные кровельные панели с пенополистироловым (EPS) сердечником. Их можно крепить к несущей конструкции с помощью комплекта, состоящего из скрытого соединительного элемента и винта (так называемое скрытое крепление), либо непосредственно с помощью сквозного винта (так называемое видимое крепление).

Плиты ThermaDeck PRO предназначены для использования в качестве кровельного покрытия во всех типах зданий, где уклон кровельной поверхности в направлении стока составляет не менее 4° (7 %) для покрытия , состоящего из одной плиты (до 7 м), или 6° (10 %) для плит, соединяемых по длине, устанавливаемых с мансардными окнами и т. п.

Многослойная кровельная плита ThermaDeck PRO выпускается со следующими профилями:

- трапециевидный профиль — ThermaDeck PRO T
- линейное профилирование — ThermaDeck PRO L

Многослойная плита ThermaDeck PRO — области применения

- Торговые объекты
- Промышленные объекты
- Логистические центры
- Склады
- Ангары
- Агростроительство

Технические данные

Модульная ширина (покрытия) [мм]	1190
Огнестойкость	Класс E

Ядро	Пенополистирол класса огнестойкости не ниже E, самозатухающий. Кажущаяся плотность 15–20 кг/м³. Коэффициент теплопроводности (декларированное значение) λ_D = 0,040 Вт/(м·K)

Технические чертежи

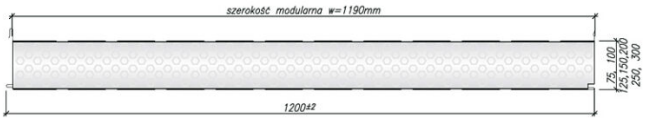

Доступные толщины плит [мм]	**Коэффициент теплопроводности λ_D [Вт/(м·K)]**	**Коэффициент теплопередачи $_{UC}$ [Вт/(м²·K)]**	**Масса 1 м² [кг]**	**Максимальное количество плит в упаковке [шт.]**
75	0,037	0,46	10,2	7–8
100	0,037	0,36	10,6	7–8
150	0,037	0,24	11,1	6
200	0,037	0,18	11,9	4–5
250	0,037	0,15	12,8	4
300	0,037	0,12	13,6	3

Соединения

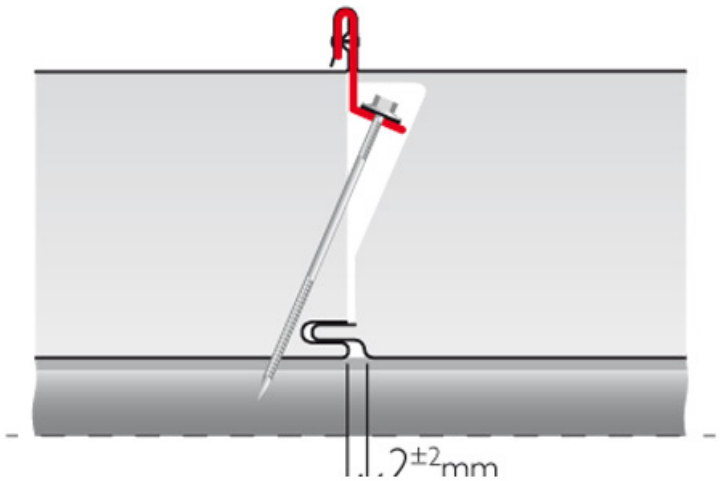

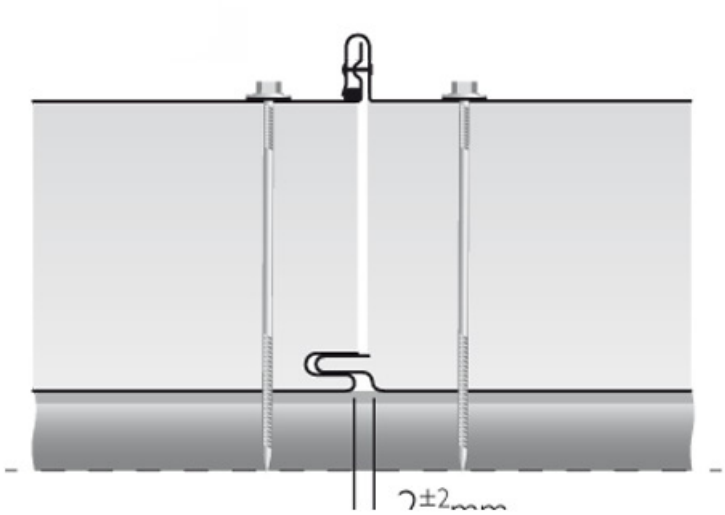

Профилирование

Наружное профилирование

ThermaDeck PRO T





ThermaDeck PRO L



ThermaDeck PRO T

