МНОГОСЛОЙНАЯ СТЕНОВАЯ ПАНЕЛЬ С ПОЛИУРЕТАНОВЫМ НАПОЛНИТЕЛЕМ

EUROPANELS
PRODUCER OF SANDWICH PANELS

www.europanels.pl

POLTHERMA DS

Скрытое крепление

. Современные рельефные элементы наружной облицовки



PolTherma DS — это многослойная стеновая панель с сердечником из жесткой полиуретановой пены, крепящаяся к несущей конструкции скрытым способом (т. н. «скрытое соединение»). Соответствующая конструкция краев панели позволяет скрыть монтажный винт в специально профилированной части соединения, которую закрывает соседняя панель. Таким образом, фасад здания не имеет каких-либо видимых креплений, представляя собой единую поверхность с элегантными рельефными узорами.

Линейка декоративных стеновых многослойных панелей представляет собой уникальное предложение на строительном рынке.

Слоистая стеновая панель PolTherma DS доступна в следующих вариантах профилирования:

- косое профилирование — PolTherma DS S
- кассетный профиль 250 — PolTherma DS K250
- кассетный профиль 500 — PolTherma DS K500
- Микрокассетная профилировка 500 — PolTherma DS MK500

PolTherma DS представляет собой пример самой передовой технологии, доступной в настоящее время в сфере производства многослойных панелей во всем мире, как в плане формования полиуретанового сердечника, так и в плане промышленного дизайна, связанного с передовыми процессами профилирования облицовочных слоев.

Уникальная система стеновых панелей PolTherma DS была удостоена престижной ЗОЛОТОЙ МЕДАЛИ Международной выставки в Познани и Международной выставки AGROTECH в Кельце.

EUROPANELS
PRODUCER OF SANDWICH PANELS

Многослойная плита PolTherma DS — области применения

- Торговые объекты
- Промышленные объекты
- Ангары
- Агростроительство
- Логистические центры
- Склады

Технические данные

Модульная ширина (покрытия) [мм]	1025
Пожаробезопасность	Bs1d0
Ядро	Europan PU Wall System Core — жесткая полиуретановая пена,λ_D = 0,022 Вт/(м·K) при температуре +10 °C с учетом эффекта старения, в соответствии со стандартом PN-EN 14509:2013-12

Технические чертежи

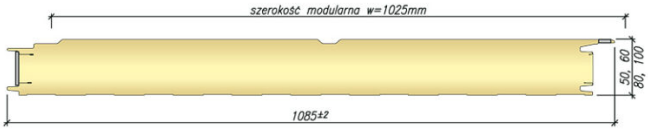

Доступные толщины плит [мм]	Коэффициент теплопроводностиλ_D [Вт/(м·K)]	Коэффициент теплопередачи $U_{d,S}$ для профиля S [Вт/(м²·K)]	Коэффициент теплопередачи $U_{d,S}$ для профилей MK [Вт/(м²·K)]	Масса 1 м² [кг]	Максимальное количество плит в упаковке [шт.]
60	0,022	0,46	0,44	11,5	18
80	0,022	0,32	0,31	12,3	14
100	0,022	0,25	0,24	13,0	11
120	0,022	0,20	0,20	13,8	9
160	0,022	0,15	0,15	15,3	7

Соединения

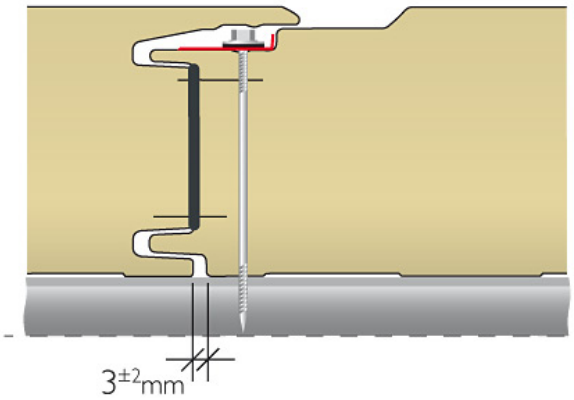

Профилирование

Наружное профилирование

PolTherma DS S

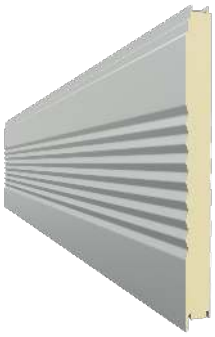

PolTherma DS K250



PolTherma DS K500



PolTherma DS MK500

