PU SLĀŅVEIDA SIENU PLĀKSNE

EUROPANELS
PRODUCER OF SANDWICH PANELS

www.europanels.pl

POLTHERMA DS

slēptā stiprinājuma sistēma Mūsdienīgi ārējās apšuvuma reljefi



PolTherma DS ir sienas slāņplāksne ar cietās PU putuplasta serdi, kas tiek piestiprināta pie nesošās konstrukcijas neredzamā veidā (t. s. „slēptais savienojums"). Atbilstošā plātnes malas konstrukcija ļauj montāžas skrūvi paslēpt speciāli profilētā savienojuma daļā, ko nosedz blakus esošā plātne. Tādējādi ēkas fasādei nav nekādu redzamu stiprinājumu, veidojot vienotu virsmu ar elegantiem reljefiem.

Dekoratīvo sienu slāņplākšņu līnija ir unikāls piedāvājums būvniecības tirgū.

PolTherma DS sienu slāņveida paneļi ir pieejami šādos profilos:

- slīpā profilēšana — PolTherma DS S
- kasetveida profilēšana 250 – PolTherma DS K250
- kasetveida profilēšana 500 — PolTherma DS K500
- mikrokasetonu profilēšana 500 — PolTherma DS MK500

PolTherma DS ir piemērs pasaulē pašlaik pieejamajai modernākajai tehnoloģijai daudzslāņu plākšņu ražošanā, gan attiecībā uz poliuretāna serdes veidošanu, gan arī rūpniecisko dizainu, kas saistīts ar moderniem apšuvuma profilēšanas procesiem.

Unikālā PolTherma DS sienu paneļu sistēma ir apbalvota ar prestižo ZELTA MEDAĻU Poznaņas starptautiskajā izstādē un AGROTECH Kielce starptautiskajā izstādē.

PolTherma DS slāņveida plāksne – pielietojums

- Tirdzniecības objekti
- Rūpniecības objekti
- Hale
- Lauksaimniecības būvniecība
- Loģistikas centri
- Noliktavas

Tehniskie dati

Moduļu platums (pārklājums) [mm]	1025
Reakcija uz uguni	Bs1d0
Kodols	Europan PU Wall System Core — cieta poliuretāna putuplasta,λ_D = 0,022 W/(m·K) temperatūrā +10 °C, ņemot vērā novecošanās efektu, saskaņā ar PN-EN 14509:2013-12

Tehniskie rasējumi

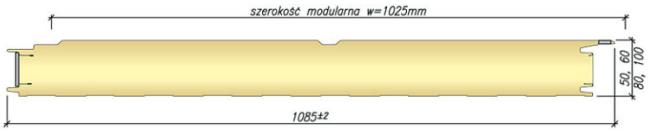

Pieejamie plātņu biezumi [mm]	**Siltuma vadītspējas koeficientsλ_D [W/(m·K)]**	**Siltuma caurlaidības koeficients $U_{d,S}$ profilam S [W/(m²·K)]**	**Siltuma caurlaidības koeficients $U_{d,S}$ MK profilam [W/(m²·K)]**	**1 m² masa [kg]**	**Maksimālais plākšņu skaits iepakojumā [gab.]**
60	0,022	0,46	0,44	11,5	18
80	0,022	0,32	0,31	12,3	14
100	0,022	0,25	0,24	13,0	11
120	0,022	0,20	0,20	13,8	9
160	0,022	0,15	0,15	15,3	7

Savienojumi

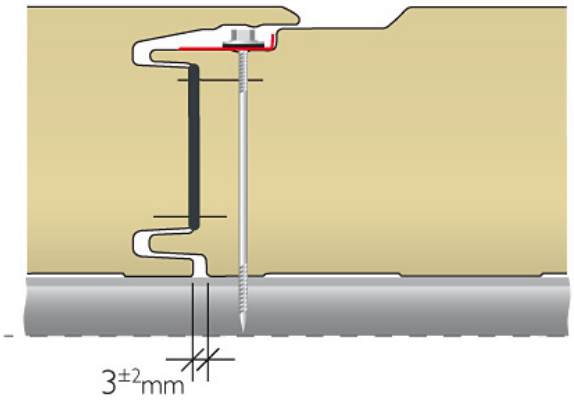

Profilējumi

Ārējie profilējumi

PolTherma DS S

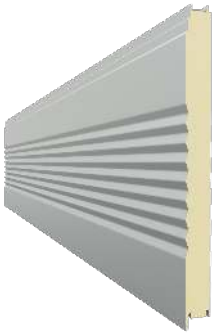

PolTherma DS K250



PolTherma DS K500



PolTherma DS MK500

