PU FALBURKOLÓ SZENDVICSTÁBLA

EUROPANELS
PRODUCER OF SANDWICH PANELS

www.europanels.pl

POLTHERMA DS

rejtett rögzítés A külső burkolat modern dombornyomásai



A PolTherma DS egy merev PU-hab maggal rendelkező falburkoló szendvicspanel, amelyet láthatatlan módon rögzítenek a tartószerkezethez (ún. rejtett illesztés). A panel széleinek megfelelő kialakítása lehetővé teszi a rögzítőcsavar elrejtését a zár speciálisan kialakított részében, amelyet a szomszédos panel takar el. Így az épület homlokzatán nincsenek látható rögzítések, hanem egy egységes, elegáns dombornyomásokkal díszített felületet alkot.

A dekoratív falpanelek termékcsaládja egyedülálló kínálatot jelent az építőipari piacon.

A PolTherma DS falburkoló rétegelt lemez a következő profilváltozatokban kapható:

- ferde profilozás — PolTherma DS S
- 250-es kazettás profil – PolTherma DS K250
- 500-as kazettás profil — PolTherma DS K500
- 500-as mikrokazettás profilozás — PolTherma DS MK500

A PolTherma DS a világon jelenleg elérhető legkorszerűbb technológiát képviseli a szendvicspanelek területén, mind a poliuretán mag kialakítása, mind pedig az ipari formatervezés tekintetében, amely a burkolatok fejlett profilozási folyamataival kapcsolatos.

A kivételes PolTherma DS falburkoló rendszer elnyerte a Poznański Nemzetközi Vásár és a Kielce-i AGROTECH Nemzetközi Vásár rangos ARANYÉRMÉJÉT.

PolTherma DS réteges lemez – alkalmazás

- Kereskedelmi létesítmények
- Ipari létesítmények
- Csarnokok
- Mezőgazdasági építőipar
- Logisztikai központok
- Raktárak

Műszaki adatok

Moduláris szélesség (fedés) [mm]	1025
Tűzre adott reakció	Bs1d0
Mag	Europan PU Wall System Core — merev poliuretán hab,λ_D = 0,022 W/(m·K) +10 °C hőmérsékleten, az öregedés hatását figyelembe véve, a PN-EN 14509:2013-12 szabvány szerint

Műszaki rajzok

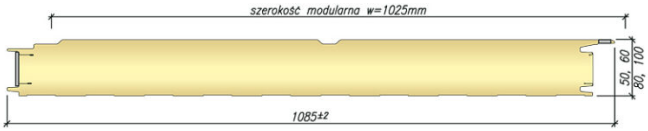

A lemezek rendelkezésre álló vastagságai [mm]	**Hővezető együtthatója λ_D [W/(m·K)]**	**Hőátbocsátási együttható $U_{d,S}$ az S profil esetében [W/(m²·K)]**	**Hőátbocsátási tényező $U_{d,S}$ az MK profilok esetében [W/(m²·K)]**	**1 m² tömege [kg]**	**A csomagban található lemezek maximális száma [db.]**
60	0,022	0,46	0,44	11,5	18
80	0,022	0,32	0,31	12,3	14
100	0,022	0,25	0,24	13,0	11
120	0,022	0,20	0,20	13,8	9
160	0,022	0,15	0,15	15,3	7

Csatlakozások

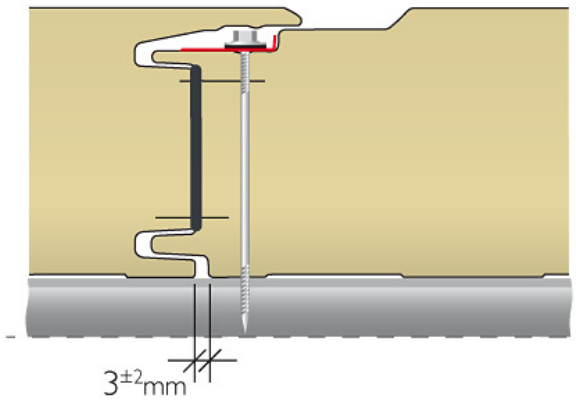

Profilozások

Külső profilozások

PolTherma DS S

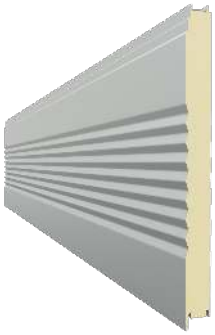

PolTherma DS K250



PolTherma DS K500



PolTherma DS MK500

