EUROPANELS
PRODUCER OF SANDWICH PANELS

www.europanels.pl

THERMADECK PRO

Rejtett illesztésű EPS tetőlemezek



A ThermaDeck PRO EPS polisztirol maggal rendelkező tetőszigetelő szendvicspanelek. A tartószerkezethez rejtett rögzítőelemmel és csavarral ellátott szerelvény segítségével (ún. rejtett rögzítés) vagy közvetlenül átmenő csavarral (ún. látható rögzítés) rögzíthetők.

A ThermaDeck PRO lemezeket tetőburkolatként szánják mindenféle épületben, ahol a tetőfelület lejtése a vízfolyás irányába legalább 4° (7%) egyetlen lemezből álló tetőfedés esetén (7 m-ig), illetve 6° (10%) hosszirányban összekapcsolt lemezek esetén, valamint tetőablakokkal ellátott tetőknél stb.

A ThermaDeck PRO rétegelt tetőlemezek a következő profilváltozatokban kaphatók:

- trapézprofilozás — ThermaDeck PRO T
- lineáris profilozás — ThermaDeck PRO L

ThermaDeck PRO rétegelt lemez – alkalmazás

- Kereskedelmi létesítmények
- Ipari létesítmények
- Logisztikai központok
- Raktárak
- Csarnokok
- Mezőgazdasági építőipar

Műszaki adatok

Moduláris szélesség (fedés) [mm]	1190
Tűzállóság	E osztály
Mag	Legalább E osztályú tűzállóságú, önkioltó polisztirol. Látszólagos sűrűség: 15–20 kg/m³. Hővezető együttható (nyilvánított érték):λ_D = 0,040 W/(m·K)

Műszaki rajzok

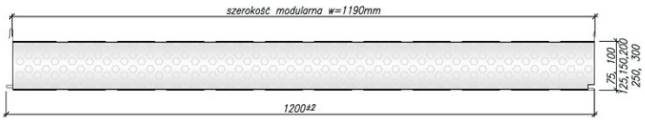

A lemezek rendelkezésre álló vastagságai [mm]	Hővezetési együttható λ_D [W/(m·K)]	Hőátbocsátási tényező U_C [W/(m²·K)]	1 m² tömege [kg]	A csomagban található táblák maximális száma [db]
75	0,037	0,46	10,2	7–8
100	0,037	0,36	10,6	7–8
150	0,037	0,24	11,1	6
200	0,037	0,18	11,9	4–5
250	0,037	0,15	12,8	4
300	0,037	0,12	13,6	3

Csatlakozások

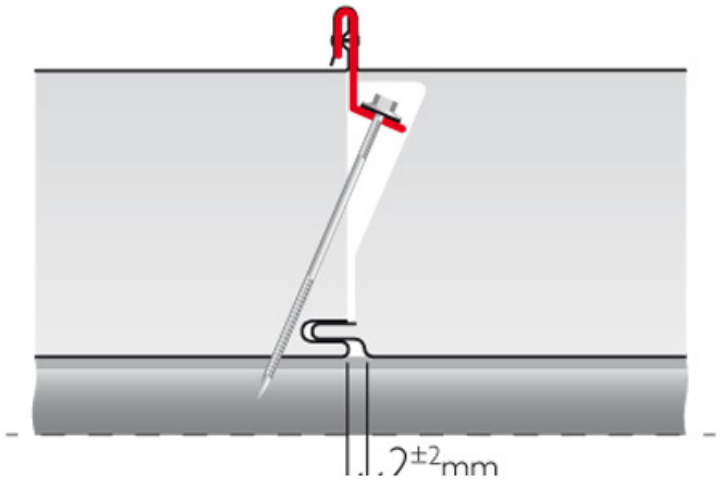

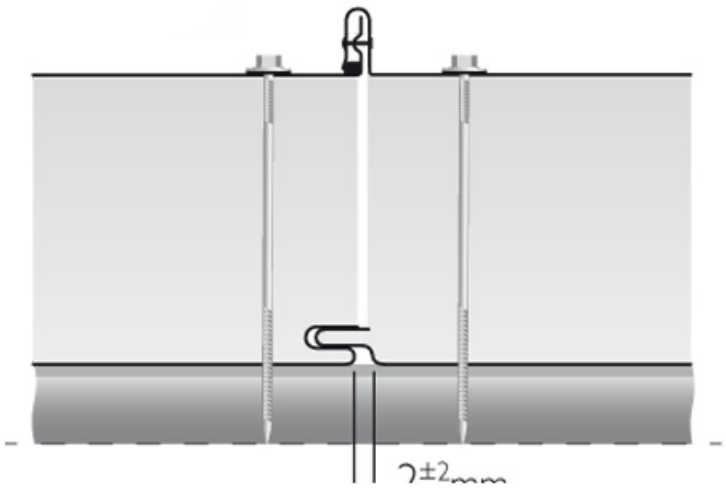

Profilozások

Külső profilozások

ThermaDeck PRO T





ThermaDeck PRO L



ThermaDeck PRO T

