PANNEAU SANDWICH MURAL EN PU

EUROPANELS
PRODUCER OF SANDWICH PANELS

www.europanels.pl

POLTHERMA DS

Fixation invisible «

» : des rainures modernes sur le revêtement extérieur



PolTherma DS est un panneau sandwich mural doté d'une âme en mousse rigide de polyuréthane (PU), fixé à l'ossature de manière invisible (ce qu'on appelle un « raccord caché »). La conception spécifique des bords du panneau permet de dissimuler la vis de fixation dans une partie spécialement profilée du système d'emboîtement, qui est recouverte par le panneau adjacent. Ainsi, la façade du bâtiment ne présente aucune fixation visible, formant un panneau homogène aux rainures élégantes.

La gamme décorative de panneaux sandwich muraux constitue une offre unique sur le marché de la construction.

Le panneau sandwich mural PolTherma DS est disponible dans les profilés suivants :

- profilage en biais — PolTherma DS S
- profilé à caissons 250 – PolTherma DS K250
- profilé à caissons 500 — PolTherma DS K500
- profilage à micro-caissons 500 — PolTherma DS MK500

PolTherma DS illustre la technologie de pointe actuellement disponible dans le domaine des panneaux sandwich à l'échelle mondiale, tant en ce qui concerne le moulage de l'âme en polyuréthane que le design industriel, lié aux procédés avancés de profilage des revêtements.

Le système unique de panneaux muraux PolTherma DS a été récompensé par la prestigieuse MÉDAILLE D'OR du Salon international de Poznań et du Salon international AGROTECH de Kielce.

Panneau sandwich PolTherma DS – applications

- Établissements commerciaux
- Bâtiments industriels
- Halles
- Construction agricole
- Centres logistiques
- Entrepôts

EUROPANELS
PRODUCER OF SANDWICH PANELS

Données techniques

Largeur modulaire (de recouvrement) [mm]	1 025
Réaction au feu	Bs1d0
Noyau	Europan PU Wall System Core — mousse rigide de polyuréthane,λ_D = 0,022 W/(m·K) à une température de +10 °C, en tenant compte de l'effet de vieillissement, conformément à la norme PN-EN 14509:2013-12

Dessins techniques

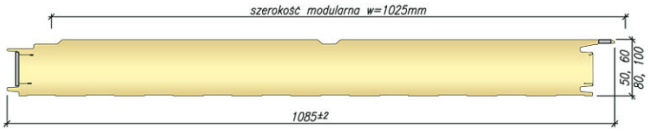

Épaisseurs de panneaux disponibles [mm]	**Coefficient de conductivité thermiqueλ_D [W/(m·K)]**	**Coefficient de transmission thermique $U_{d,S}$ pour le profilé S [W/(m²·K)]**	**Coefficient de transmission thermique U $_{d,S}$ pour les profilés MK [W/(m²·K)]**	**Masse par m² [kg]**	**Nombre maximal de panneaux par lot [unités]**
60	0,022	0,46	0,44	11,5	18
80	0,022	0,32	0,31	12,3	14
100	0,022	0,25	0,24	13,0	11
120	0,022	0,20	0,20	13,8	9
160	0,022	0,15	0,15	15,3	7

Assemblages

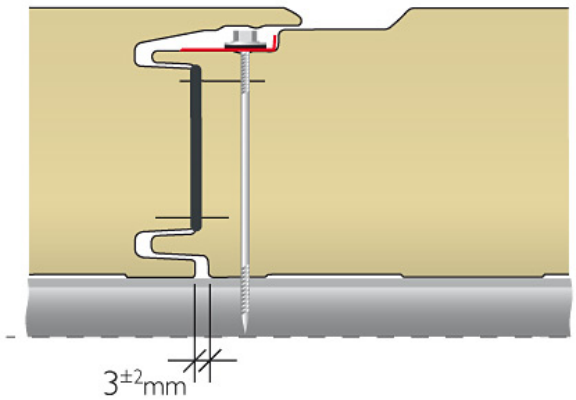

Profilages

Profilages extérieurs

PolTherma DS S

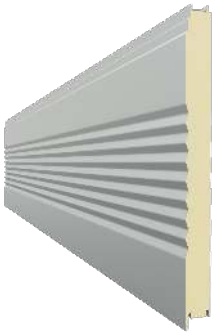

PolTherma DS K250



PolTherma DS K500



PolTherma DS MK500

