EPS-KERROSKATTOLEVY

EUROPANELS
PRODUCER OF SANDWICH PANELS

www.europanels.pl

THERMADECK PRO

EPS-kattolevy, jossa on piiloliitos



ThermaDeck PRO on kattolevy, jonka ydin on EPS-styroksia. Ne voidaan kiinnittää tukirakenteeseen piilokiinnikkeellä ja ruuvilla (ns. piilokiinnitys) tai suoraan läpivientiruuvilla (ns. näkyvä kiinnitys).

ThermaDeck PRO -levyt on tarkoitettu käytettäväksi kattomateriaalina kaikenlaisissa rakennuksissa, joissa katon kaltevuus on vähintään 4° (7 %), kun kyseessä on yhdestä levystä koostuva katto (enintään 7 m), tai 6° (10 %), kun levyt liitetään toisiinsa pituussuunnassa, asennetaan kattoikkunoiden kanssa jne.

ThermaDeck PRO -kerroskattolevy on saatavana seuraavissa profiileissa:

- trapetsoidut profiilit — ThermaDeck PRO T
- lineaarinen profiili — ThermaDeck PRO L

ThermaDeck PRO -kerroslevy – käyttökohteet

- Kaupparakennukset
- Teollisuusrakennukset
- Logistiikkakeskukset
- Varastot
- Hallit
- Maatalousrakentaminen

Tekniset tiedot

Modulaarinen leveys (peitto) [mm]	1190
Palonkestävyys	Luokka E
Ydin	Vähintään paloluokan E styroksi, itsestään sammuva. Näennäistiheys 15–20 kg/m³. Lämmönjohtavuuskerroin (ilmoitettu arvo) λ_D = 0,040 W/(m·K)

Tekniset piirustukset

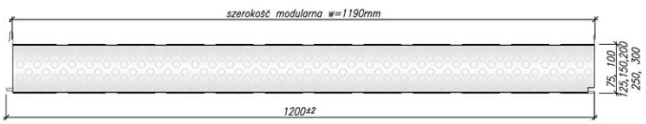

EUROPANELS
PRODUCER OF SANDWICH PANELS

Saatavilla olevat levyjen paksuudet [mm]	Lämmönjohtavuuskerroin λ_D [W/(m·K)]	Lämmönläpäisykerroin U_C [W/(m²·K)]	1 m²:n paino [kg]	Paketin enimmäislevymäärä [kpl]
75	0,037	0,46	10,2	7–8
100	0,037	0,36	10,6	7–8
150	0,037	0,24	11,1	6
200	0,037	0,18	11,9	4–5
250	0,037	0,15	12,8	4
300	0,037	0,12	13,6	3

Liitokset

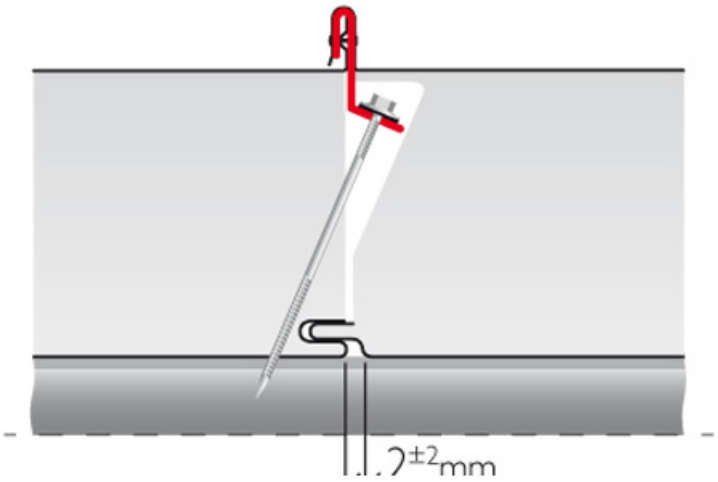

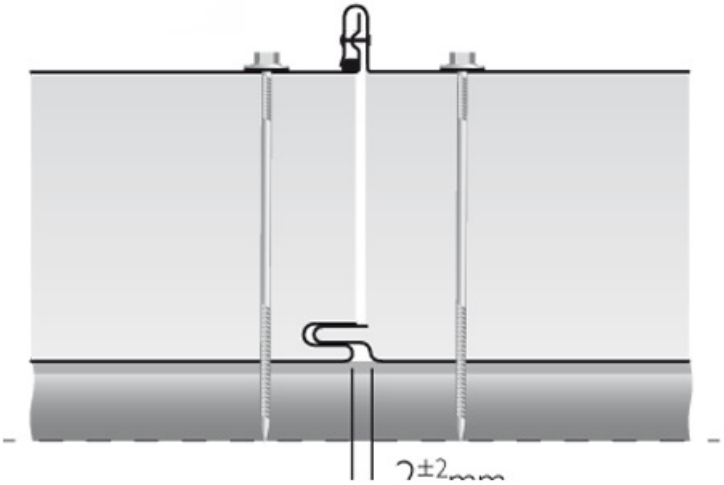

Profiloinnit

Ulkopinnan profiloinnit

ThermaDeck PRO T





ThermaDeck PRO L



ThermaDeck PRO T

