PU-KIHTSEINAPANEEL

EUROPANELS
PRODUCER OF SANDWICH PANELS

www.europanels.pl

POLTHERMA DS

i peidetud kinnitus. Välisviimistluse kaasaegsed profiilid



PolTherma DS on seinakihiline paneel, mille südamik on valmistatud jäigast PU-vahtpolüuretaanist ja mis kinnitatakse kandekonstruktsioonile nähtamatult (nn peidetud liides). Plaadi servade sobiv konstruktsioon võimaldab peita kinnituskruvi spetsiaalselt profiilitud lukukohas, mida katab kõrvalasuv plaat. Sel viisil on hoone fassaad vaba igasugustest nähtavatest kinnitustest, moodustades ühtse pinna, mida kaunistavad elegantsed reljeefid.

Seinakomposiitplaatide dekoratiivne tootesari on ehitus turul ainulaadne pakkumine.

PolTherma DS seinakihilist paneeli on saadaval järgmiste profiilidega:

- diagonaalne profiil — PolTherma DS S
- kassettprofiil 250 – PolTherma DS K250
- kasetoprofiil 500 — PolTherma DS K500
- mikrokassettprofiil 500 — PolTherma DS MK500

PolTherma DS on näide maailma kõige kaasaegsemast tehnoloogiast, mida praegu kasutatakse kihilistes paneelides, nii polüuretaan-südamiku vormimise kui ka tööstusdisaini valdkonnas, mis on seotud kattekihtide keerukate profiilimisprotsessidega.

Erakordne PolTherma DS seinapaneelide süsteem pälvis prestiižse KULDMEDALI nii Poznańi rahvusvahelisel messil kui ka Kielce AGROTECH rahvusvahelisel messil.

PolTherma DS kihiline plaat – kasutusvaldkonnad

- Kaubandushooned
- Tööstushooned
- Halle
- Põllumajanduslik ehitus
- Logistikakeskused
- Laod

Tehnilised andmed

Moodulite laius (katvus) [mm]	1025
Reaktsioon tulekahjule	Bs1d0
Tuum	Europan PU Wall System Core — jäik polüuretaanvaht, λ_D = 0,022 W/(m·K) temperatuuril +10 °C, arvestades vananemise mõju, vastavalt standardile PN-EN 14509:2013-12

Tehnilised joonised

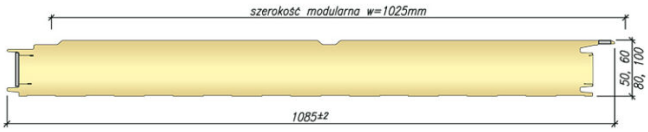

Saadaval olevad plaatide paksused [mm]	**Soojusjuhtivuskoefitsient λ_D [W/(m·K)]**	**Soojusläbivuskoefitsient $U_{d,S}$ profiili S puhul [W/(m²·K)]**	**Soojusläbivuskoefitsient $U_{d,S}$ MK-profiili puhul [W/(m²·K)]**	**1 m² mass [kg]**	**Pakendis olevate plaatide maksimaalne arv [tk]**
60	0,022	0,46	0,44	11,5	18
80	0,022	0,32	0,31	12,3	14
100	0,022	0,25	0,24	13,0	11
120	0,022	0,20	0,20	13,8	9
160	0,022	0,15	0,15	15,3	7

Liited

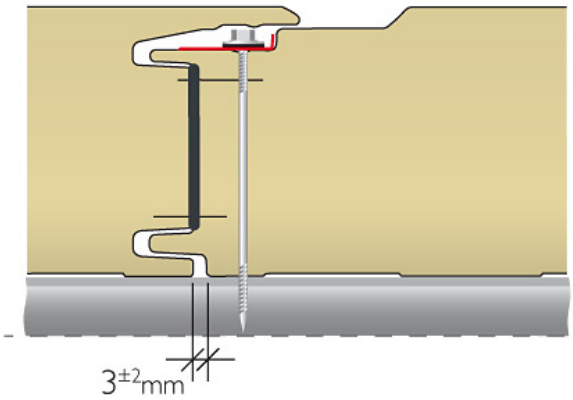

Profileeringud

Välispinna profileeringud

PolTherma DS S

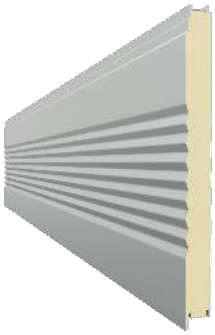

PolTherma DS K250



PolTherma DS K500



PolTherma DS MK500

