EPS-KIHTKATUSPLAAT

EUROPANELS
PRODUCER OF SANDWICH PANELS

www.europanels.pl

THERMADECK PRO

EPS-katusepaneel varjatud ühendusega



ThermaDeck PRO on EPS-polüstüreenist südamikuga katusekihilised plaadid. Neid saab kinnitada kandekonstruktsioonile komplektiga, mis koosneb peidetud ühendusdetailist ja kruvist (nn peidetud kinnitus), või otse läbivkruviga (nn nähtav kinnitus).

ThermaDeck PRO plaadid on mõeldud katusekattematerjaliks igat liiki hoonetes, kus katuse kalle on vähemalt 4° (7%) ühest plaadist koosneva katuse puhul (kuni 7 m) või 6° (10%) pikkuselt ühendatavate plaatide puhul, mis paigaldatakse koos katuseakendega jne.

ThermaDeck PRO katusekihiline plaat on saadaval järgmiste profiilidega:

- trapetsprofiil — ThermaDeck PRO T
- lineaarne profiilimine — ThermaDeck PRO L

ThermaDeck PRO kihiline plaat – kasutusvaldkonnad

- Kaubandushooned
- Tööstushooned
- Logistikakeskused
- Laod
- Halle
- Põllumajanduslik ehitus

Tehnilised andmed

Moodulite vaheline laius (katvus) [mm]	1190
Tulekindlus	Klass E
Tuum	Vähemalt tulekindlusklassi E kuuluv polüstüreen, isekustuv. Näivtihedus 15–20 kg/m³. Soojusjuhtivuskoefitsient (deklaratsiooniväärtus)λ_D = 0,040 W/(m·K)

Tehnilised joonised

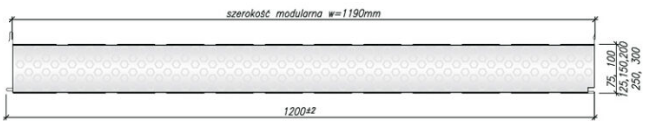

EUROPANELS
PRODUCER OF SANDWICH PANELS

Saadaval olevad plaatide paksused [mm]	Soojusjuhtivuskoefitsient λ_D [W/(m·K)]	Soojusläbivuskoefitsient U_C [W/(m²·K)]	1 m² mass [kg]	Plaadipakendi maksimaalne kogus [tk]
75	0,037	0,46	10,2	7–8
100	0,037	0,36	10,6	7–8
150	0,037	0,24	11,1	6
200	0,037	0,18	11,9	4–5
250	0,037	0,15	12,8	4
300	0,037	0,12	13,6	3

Liited

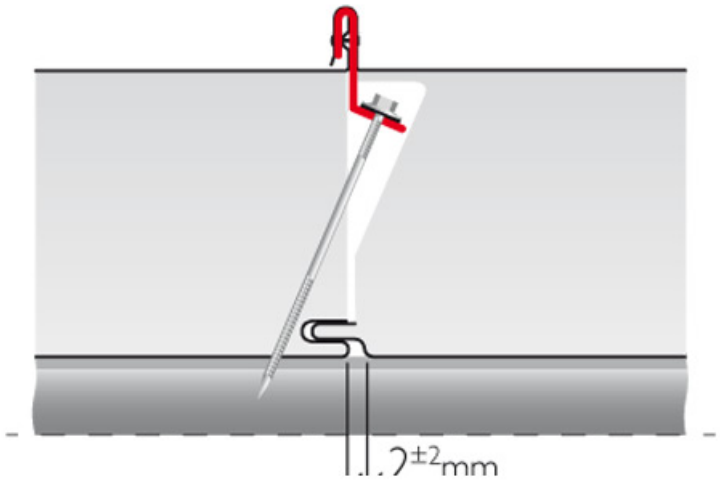

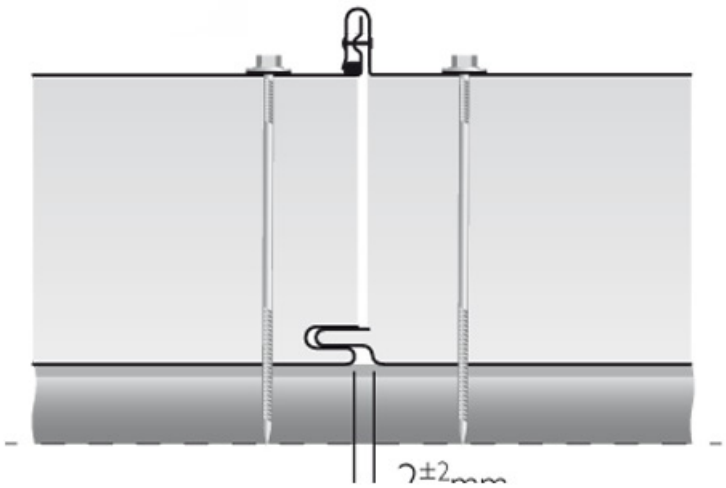

Profileeringud

Välispinna profileeringud

ThermaDeck PRO T





ThermaDeck PRO L



ThermaDeck PRO T

