PU-WAND-SANDWICHPLATTE

EUROPANELS
PRODUCER OF SANDWICH PANELS

www.europanels.pl

POLTHERMA DS

Verdeckte Befestigung „

“ – moderne Sicken der Außenverkleidung



PolTherma DS ist eine Wand-Sandwichplatte mit einem Kern aus hartem PU-Schaum, die unsichtbar an der Tragkonstruktion befestigt wird (sog. verdeckte Verbindung). Die spezielle Konstruktion der Plattenkanten ermöglicht es, die Befestigungsschraube in einem speziell geformten Teil der Verriegelung zu verbergen, der von der benachbarten Platte abgedeckt wird. Auf diese Weise weist die Fassade des Gebäudes keinerlei sichtbare Befestigungen auf und bildet eine einheitliche Fläche mit eleganten Prägungen.

Die Produktreihe der dekorativen Wand-Sandwichplatten stellt ein einzigartiges Angebot auf dem Baumarkt dar.

Die PolTherma DS-Wand-Sandwichplatte ist in folgenden Ausführungen erhältlich:

- Schrägprofilierung – PolTherma DS S
- Kassettenprofil 250 – PolTherma DS K250
- Kassettenprofil 500 – PolTherma DS K500
- Mikrokassettenprofil 500 – PolTherma DS MK500

PolTherma DS ist ein Beispiel für die weltweit modernste Technologie, die derzeit bei Sandwichplatten zum Einsatz kommt – sowohl hinsichtlich der Formgebung des Polyurethan-Kerns als auch im Bereich des Industriedesigns, das mit fortschrittlichen Verfahren zur Profilierung der Deckschichten verbunden ist.

Das einzigartige Wandplattensystem PolTherma DS wurde mit der prestigeträchtigen GOLDENEN MEDAILLE der Internationalen Messe Posen sowie der Internationalen Messe AGROTECH Kielce ausgezeichnet.

PolTherma DS-Sandwichplatte – Einsatzbereich

- Gewerbeimmobilien
- Industrieanlagen
- Hallen
- Agrarbauwesen
- Logistikzentren
- Lager

EUROPANELS
PRODUCER OF SANDWICH PANELS

Technische Daten

Modulbreite (Deckbreite) [mm]	1025
Reaktion auf Feuer	Bs1d0
Kern	Europan PU Wall System Core – harter Polyurethanschaum,λ_D = 0,022 W/(m·K) bei einer Temperatur von +10 °C unter Berücksichtigung des Alterungseffekts gemäß PN-EN 14509:2013-12

Technische Zeichnungen

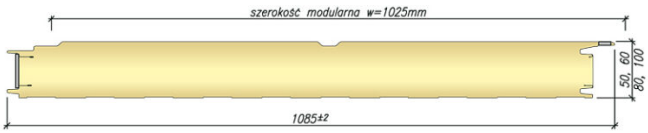

Verfügbare Plattenstärken [mm]	**Wärmeleitkoeffizient λ_D [W/(m·K)]**	**Wärmedurchgangskoeffizient $U_{d,S}$ für das Profil S [W/(m²·K)]**	**Wärmedurchgangskoeffizient $U_{d,S}$ für MK-Profile [W/(m²·K)]**	**Gewicht pro 1 m² [kg]**	**Maximale Anzahl an Platten pro Packung [Stück]**
60	0,022	0,46	0,44	11,5	18
80	0,022	0,32	0,31	12,3	14
100	0,022	0,25	0,24	13,0	11
120	0,022	0,20	0,20	13,8	9
160	0,022	0,15	0,15	15,3	7

Verbindungen

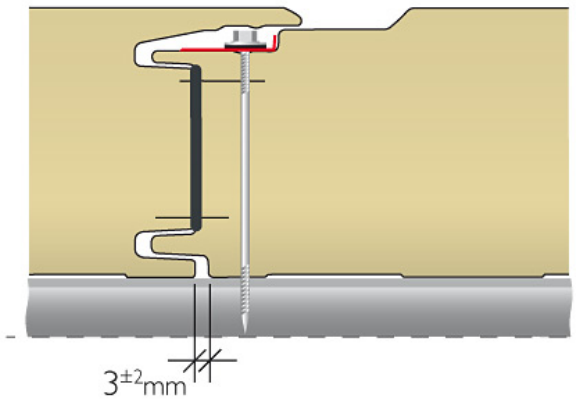

Profilierungen

Außenprofilierungen

PolTherma DS S

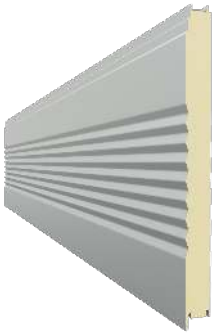

PolTherma DS K250



PolTherma DS K500



PolTherma DS MK500

