EPS-DACH-SANDWICHPLATTE

EUROPANELS
PRODUCER OF SANDWICH PANELS

www.europanels.pl

THERMADECK PRO

EPS-Dachplatte mit verdeckter Fuge



ThermaDeck PRO sind Dach-Sandwichplatten mit einem EPS-Kern (Expandiertes Polystyrol). Sie können an der Tragkonstruktion entweder mit einem Set aus einem verdeckten Verbinder und einer Schraube (sogenannte verdeckte Befestigung) oder direkt mit einer Durchgangsschraube (sogenannte sichtbare Befestigung) befestigt werden.

ThermaDeck PRO-Platten sind für den Einsatz als Dachdeckung in allen Gebäudetypen vorgesehen, bei denen die Neigung der Dachfläche in Fallrichtung mindestens 4° (7 %) bei einer Dachdeckung aus einer einzelnen Platte (bis zu 7 m) oder 6° (10 %) bei in Längsrichtung verbundenen Platten, bei Einbau mit Oberlichtern usw.

Die ThermaDeck PRO-Dach-Sandwichplatte ist in folgenden Profilausführungen erhältlich:

- Trapezprofilierung – ThermaDeck PRO T
- Lineare Profilierung – ThermaDeck PRO L

ThermaDeck PRO-Sandwichplatte – Einsatzbereich

- Gewerbeimmobilien
- Industrieanlagen
- Logistikzentren
- Lager
- Hallen
- Agrarbauwesen

Technische Daten

Modulbreite (Deckbreite) [mm]	1190
Feuerwiderstand	Klasse E
Kern	Styropor der Brandklasse E oder höher, selbstlöschend. Rohdichte 15–20 kg/m³. Wärmeleitkoeffizient (angegebener Wert)λ_D = 0,040 W/(m·K)

Technische Zeichnungen

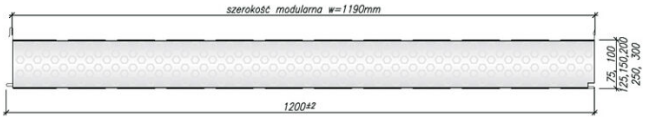

EUROPANELS
PRODUCER OF SANDWICH PANELS

Verfügbare Plattendicken [mm]	Wärmeleitkoeffizient λ_D [W/(m·K)]	Wärmedurchgangskoeffizient $_{UC}$ [W/(m²·K)]	Gewicht pro 1 m² [kg]	Maximale Anzahl der Platten pro Paket [Stück]
75	0,037	0,46	10,2	7–8
100	0,037	0,36	10,6	7–8
150	0,037	0,24	11,1	6
200	0,037	0,18	11,9	4–5
250	0,037	0,15	12,8	4
300	0,037	0,12	13,6	3

Verbindungen

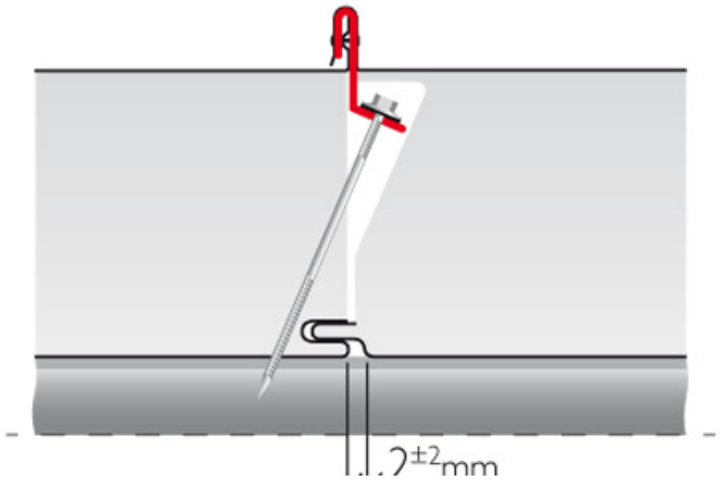

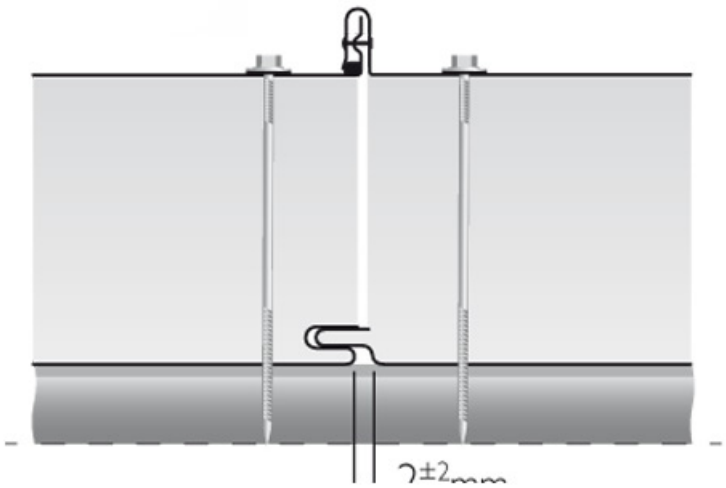

Profilierungen

Außenprofilierungen

ThermaDeck PRO T





ThermaDeck PRO L



ThermaDeck PRO T

