PU SENDVIČOVÁ STĚNOVÁ DESKA

EUROPANELS
PRODUCER OF SANDWICH PANELS

www.europanels.pl

POLTHERMA PS

Deska se skrytým upevněním



PolTherma PS je sendvičová stěnová deska s jádrem z tuhé PU pěny, která se k nosné konstrukci připevňuje neviditelným způsobem (tzv. skrytý spoj).

Deska PolTherma PS je velmi oblíbený produkt, který si získal uznání u zákazníků vyžadujících vysoký estetický standard při standardním profilování.

Na rozdíl od jiných nástěnných desek se skrytým spojem z našeho sortimentu přesahuje krycí lišta spojů desek PolTherma PS na sousední desku, aniž by byl spoj viditelný. Díky této konstrukci lze dosáhnout jednotného povrchu s elegantními reliéfy po celé fasádě.

Dostupné profily desek PolTherma PS:

- mikroprofilování — PolTherma PS M
- lineární profilování – PolTherma PS L

Technické údaje

Modulární šířka (krytí) [mm]	1025
Reakce na oheň	Bs1d0
Jádro	Europan PU Wall System Core — tuhá polyuretanová pěna,λ_D = 0,022 W/(m·K) při teplotě +10 °C s přihlédnutím k efektu stárnutí, v souladu s normou PN-EN 14509:2013-12

Technické výkresy

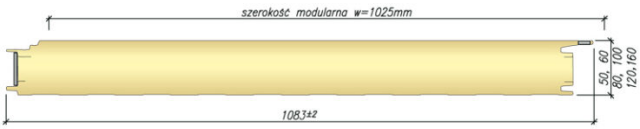

Dostupné tloušťky desek [mm]	Koeficient tepelné vodivosti λ_D [W/(m·K)]	Koeficient tepelné propustnosti $U_{d,S}$ [W/(m²·K)]	Hmotnost 1 m² [kg]	Maximální počet desek v balíku [ks]
60	0,022	0,39	11,5	18
80	0,022	0,29	12,3	14
100	0,022	0,23	13,0	11
120	0,022	0,19	13,8	9
160	0,022	0,14	15,3	7

EUROPANELS
PRODUCER OF SANDWICH PANELS

Spoje

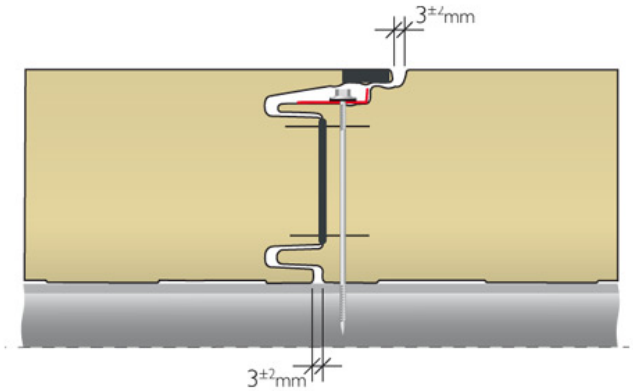

Profilace

Vnější profilace



