PU SENDVIČOVÁ STĚNOVÁ DESKA

EUROPANELS
PRODUCER OF SANDWICH PANELS

www.europanels.pl

POLTHERMA DS

Skryté upevnění

Moderní výlisky vnějšího obkladu



PolTherma DS je sendvičová stěnová deska s jádrem z tuhé polyuretanové pěny, která se k nosné konstrukci připevňuje neviditelným způsobem (tzv. skrytý spoj). Díky speciálnímu provedení okrajů desky lze montážní šroub skrýt do speciálně tvarované části spojovacího prvku, kterou zakrývá sousední deska. Díky tomu je fasáda budovy zbavena jakýchkoli viditelných upevnění a tvoří souvislou plochu s elegantními reliéfy.

Řada dekorativních sendvičových desek pro obklady stěn představuje jedinečnou nabídku na stavebním trhu.

Skládaná stěnová deska PolTherma DS je k dispozici v následujících provedeních:

- šikmé profilování — PolTherma DS S
- kazetové profily 250 – PolTherma DS K250
- kazetové profily 500 — PolTherma DS K500
- mikrokazetové profilování 500 — PolTherma DS MK500

PolTherma DS je příkladem nejmodernější technologie, která je v současnosti ve světě dostupná v oblasti sendvičových desek, a to jak z hlediska tvarování polyuretanového jádra, tak i z hlediska průmyslového designu souvisejícího s pokročilými procesy profilování obkladů.

Jedinečný systém stěnových desek PolTherma DS byl oceněn prestižní ZLATOU MEDAILÍ Mezinárodního veletrhu v Poznani a Mezinárodního veletrhu AGROTECH v Kielcích.

Složená deska PolTherma DS – použití

- Obchodní objekty
- Průmyslové objekty
- Haly
- Zemědělské stavebnictví
- Logistická centra
- Sklady

EUROPANELS
PRODUCER OF SANDWICH PANELS

Technické údaje

Modulární šířka (krytí) [mm]	1025
Reakce na oheň	Bs1d0
Jádro	Europan PU Wall System Core — tuhá polyuretanová pěna,λ_D = 0,022 W/(m·K) při teplotě +10 °C s přihlédnutím k efektu stárnutí, v souladu s normou PN-EN 14509:2013-12

Technické výkresy

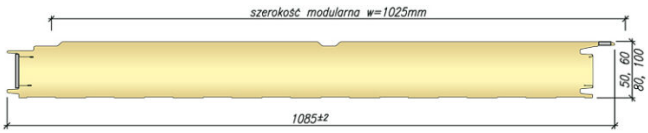

Dostupné tloušťky desek [mm]	**Koeficient tepelné vodivostiλ_D [W/(m·K)]**	**Koeficient tepelné propustnosti $U_{d,S}$ pro profil S [W/(m²·K)]**	**Koeficient tepelné propustnosti $U_{d,S}$ pro profily MK [W/(m²·K)]**	**Hmotnost 1 m² [kg]**	**Maximální počet desek v balení [ks]**
60	0,022	0,46	0,44	11,5	18
80	0,022	0,32	0,31	12,3	14
100	0,022	0,25	0,24	13,0	11
120	0,022	0,20	0,20	13,8	9
160	0,022	0,15	0,15	15,3	7

Spoje

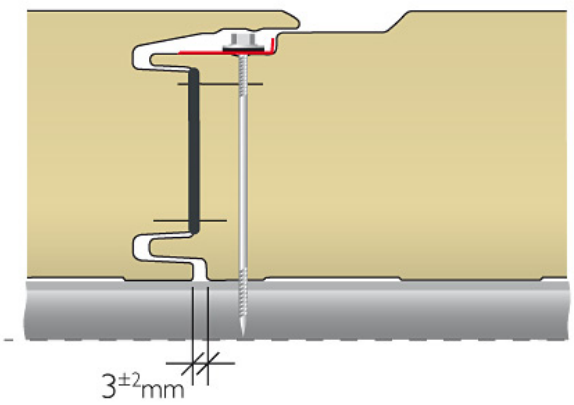

Profilace

Vnější profilace

PolTherma DS S

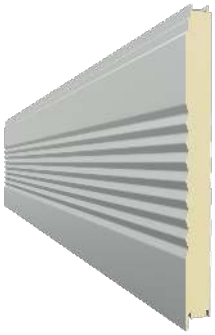

PolTherma DS K250



PolTherma DS K500



PolTherma DS MK500

