EUROPANELS
PRODUCENT PŁYT WARSTWOWYCH
www.europanels.pl

THERMADECK PRO

Płyta dachowa EPS z ukrytym łączeniem



ThermaDeck PRO to dachowe płyty warstwowe z rdzeniem styropianowym EPS. Mogą być mocowane do konstrukcji wsporczej zestawem składającym się z łącznika ukrytego i wkrętu (tzw. mocowanie ukryte) albo bezpośrednio wkrętem przelotowym na wskroś (tzw. mocowanie widoczne).

Płyty ThermaDeck PRO są przeznaczone do zastosowania jako przekrycia dachowe we wszystkich rodzajach budynków, gdzie nachylenie połaci dachowej w kierunku spadku wynosi co najmniej 4° (7%) dla pokrycia składającego się z pojedynczej płyty (do 7 m) lub 6° (10%) dla płyt łączonych na długości, instalowanych ze świetlikami, itp.

Płyta warstwowa dachowa ThermaDeck PRO występuje w profilowaniu:

- profilowanie trapezowe — ThermaDeck PRO T
- profilowanie liniowe — ThermaDeck PRO L

Płyta warstwowa ThermaDeck PRO – zastosowanie

- Obiekty handlowe
- Obiekty przemysłowe
- Centra logistyczne
- Magazyny
- Hale
- Agrobudownictwo

Dane techniczne

Szerokość modularna (krycia) [mm]	1190
Odporność ogniowa	Klasa E

Rdzeń	Styropian co najmniej klasy E reakcji na ogień, samogasnący. Gęstość pozorna 15 — 20 kg/m³. Współczynnik przewodzenia ciepła (wartość deklarowana) λ_D = 0,040 W/(m·K)

Rysunki techniczne

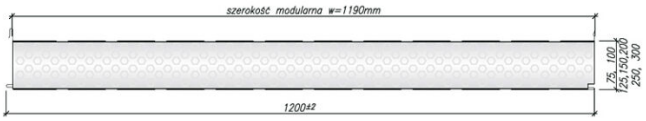

Dostępne grubości płyt [mm]	Współczynnik przewodzenia ciepła λ_D [W/(m·K)]	Współczynnik przenikania ciepła U_C [W/(m²·K)]	Masa 1 m² [kg]	Maksymalna ilość płyt w pakiecie [szt.]
75	0,037	0,46	10,2	7-8
100	0,037	0,36	10,6	7-8
150	0,037	0,24	11,1	6
200	0,037	0,18	11,9	4-5
250	0,037	0,15	12,8	4
300	0,037	0,12	13,6	3

Połączenia

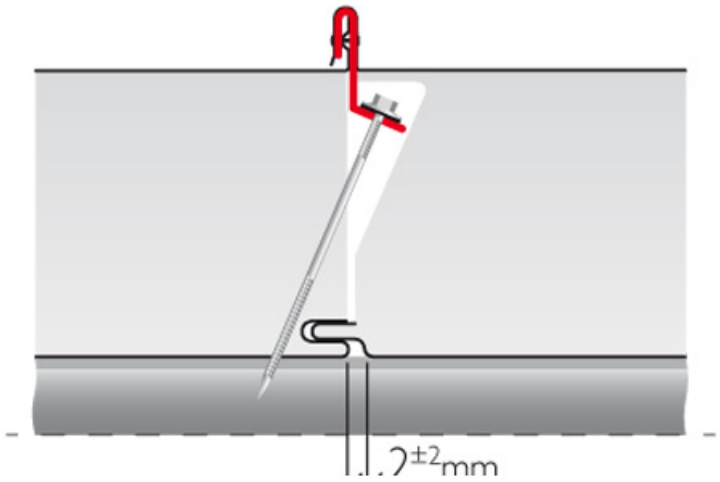

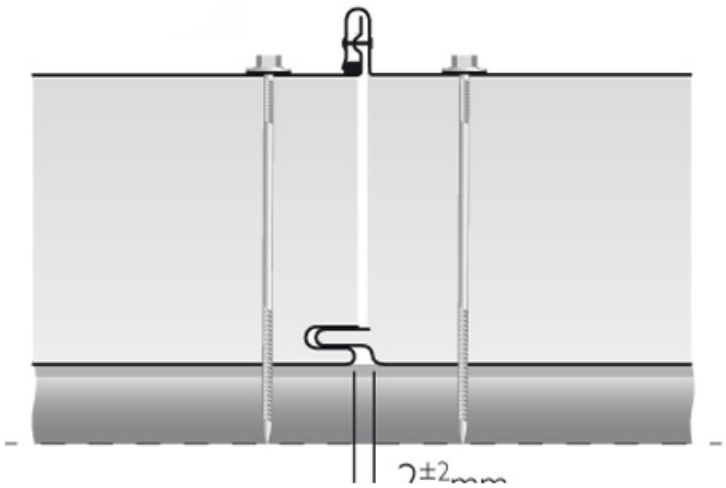

Profilowania

Profilowania zewnętrzne

ThermaDeck PRO T





ThermaDeck PRO L



ThermaDeck PRO T

