EUROPANELS
PRODUCENT PŁYT WARSTWOWYCH
www.europanels.pl

POLTHERMA PS

Płyta z ukrytym mocowaniem



PolTherma PS to ścienna płyta warstwowa z rdzeniem ze sztywnej pianki PU, mocowana do konstrukcji wsporczej w sposób niewidoczny (tzw. ukryty styk).

Płyta PolTherma PS to bardzo popularny produkt znajdujący uznanie u klientów wymagających wysokiego standardu estetycznego przy standardowym profilowaniu.

W odróżnieniu od innych ściennych płyt z ukrytym stykiem z naszej oferty, nosek zakrywający połączenie płyt PolTherma PS nachodzi na następną płytę bez widocznego połączenia. Taka konstrukcja powoduje, że można osiągnąć jednolitą taflę eleganckich przetłoczeń na całej elewacji.

Dostępne profilowania płyty PolTherma PS:

- mikroprofilowanie — PolTherma PS M
- profilowanie liniowe – PolTherma PS L

Dane techniczne

Szerokość modularna (krycia) [mm]	1025
Reakcja na ogień	Bs1d0
Rdzeń	Europan PU Wall System Core — sztywna pianka poliuretanowa, λ_D = 0,022 W/(m·K) w temp. +10°C z uwzględnieniem efektu starzenia, zgodnie z PN-EN 14509:2013-12

Rysunki techniczne

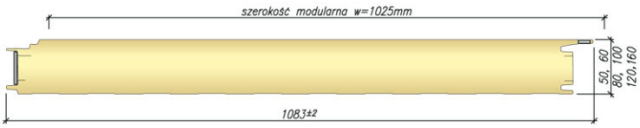

Dostępne grubości płyt [mm]	Współczynnik przewodzenia ciepła λ_D [W/(m·K)]	Współczynnik przenikania ciepła $U_{d,S}$ [W/(m²·K)]	Masa 1 m² [kg]	Maksymalna ilość płyt w pakiecie [szt.]
60	0,022	0,39	11,5	18
80	0,022	0,29	12,3	14
100	0,022	0,23	13,0	11
120	0,022	0,19	13,8	9

160	0,022	0,14	15,3	7

Połączenia

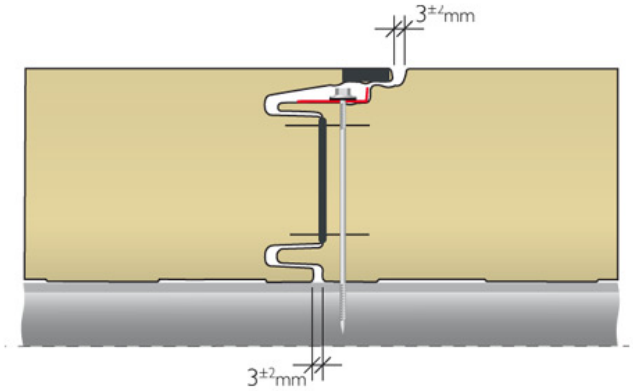

Profilowania

Profilowania zewnętrzne



